★ 用 途

・果樹、庭木等の消毒

★ 特 徴

・軽量化設計されていますので、扱いやすくなっています。
・手元の握り元を回すことにより、遠近調節散布ができます。
・到達性能に優れています。

★ 仕 様

製品名		スーパートップ噴口40型 ノズル穴径φ3.9	
		霧(開)／到達距離	霧(直)／到達距離
吐出量 (ℓ/min)	1.5MPa	32.3 ／ 13.5m	36.6 ／ 19.0m
	2.0MPa	37.1 ／ 15.0m	42.6 ／ 21.0m
	2.5MPa	41.3 ／ 14.0m	48.7 ／ 19.0m
噴霧角度(°)		0～25	
質量(g)		940	
全長(mm)		1290	
取付ネジ		G3/8	
耐圧力(MPa)		4.9	

<オプションノズル>

		ノズル穴径φ3.6（別売）	
		霧(開)／到達距離	霧(直)／到達距離
吐出量 (ℓ/min)	1.5MPa	30.0 ／ 13.0m	33.6 ／ 18.0m
	2.0MPa	34.8 ／ 13.0m	39.4 ／ 20.0m
	2.5MPa	38.1 ／ 14.5m	44.0 ／ 20.0m

		ノズル穴径φ3.2（別売）	
		霧(開)／到達距離	霧(直)／到達距離
吐出量 (ℓ/min)	1.5MPa	23.4 ／ 13.0m	25.4 ／ 18.0m
	2.0MPa	27.1 ／ 13.5m	29.0 ／ 18.5m
	2.5MPa	30.6 ／ 14.5m	32.8 ／ 19.0m

※上記の値は、当社テスト値であり、保証値ではありません。使用条件、状況等により、変わることがあります。
※改良のため、予告無く仕様を変更することがあります。

★ 使用方法

1．取付方法
本製品に動噴からの吐出ホースを、確実に取り付けてください。なお、本製品には散布停止機能が付いていませんので、ボールコック（別売）を、また、ホースのねじれ、及び、接続部の緩み防止のために、ヨリモドシ（別売）を使用してください。

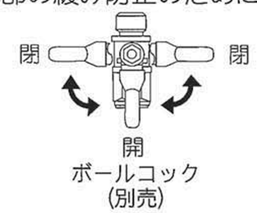

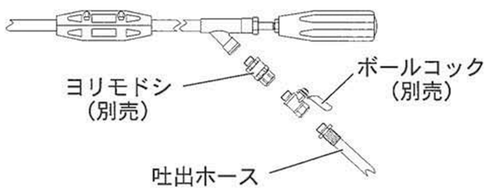

付属の吊り金具を以下の様に取り付け、ネジ・ナットで固定してください。吊り金具上部の穴に、肩掛けバンドのフックを通過させ、肩掛けバンドをご使用ください。

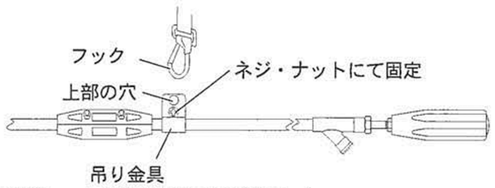

★ パーツリスト

スーパートップ噴口４０型

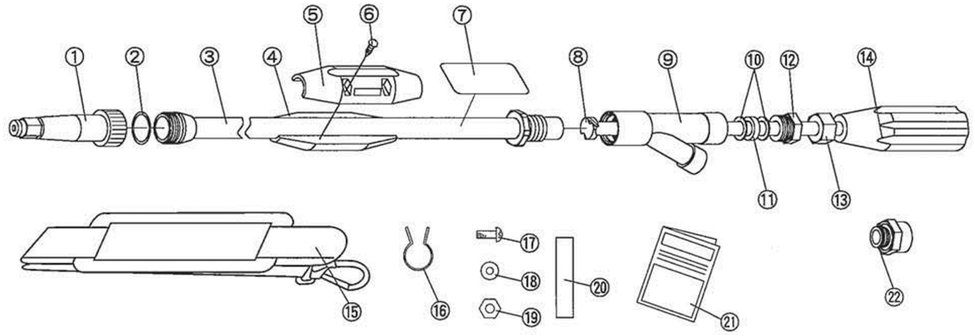

ネーム・注意ラベルが汚損したり、はがれた場合は、お買い上げの販売店にご注文いただき、必ず所定の位置にお貼りください。

記号	品　　名	数量	備　　考
1	噴頭体ASSY	1	φ3.9
2	Oリング	1	P-21
3	噴管ASSY	1	
4	握り（B）	1	
5	握り（B）φ3.1	1	
6	タッピンネジ	4	4×14
7	ネームラベル	1	品番:689079360
8	調節軸	1	
9	元金具ASSY	1	
10	座金	1	
11	ゴムブッシュ	1	
12	パッキン押し	1	
13	ロックナット	1	W7/16
14	握り元	1	W7/16
15	肩掛けバンド	1	

記号	品　　名	数量	備　　考
16	吊り金具	1	
17	なべ小ネジ	1	M4×12
18	座金	2	M4
19	六角ナット	1	M4
20	保護シート	1	
21	取扱説明書	1	品番:680021620
22	異径金具	1	G3/8×G1/2